Pielispuukko Prihatsu

PIELISPUUKKO

"PRIHATSU"

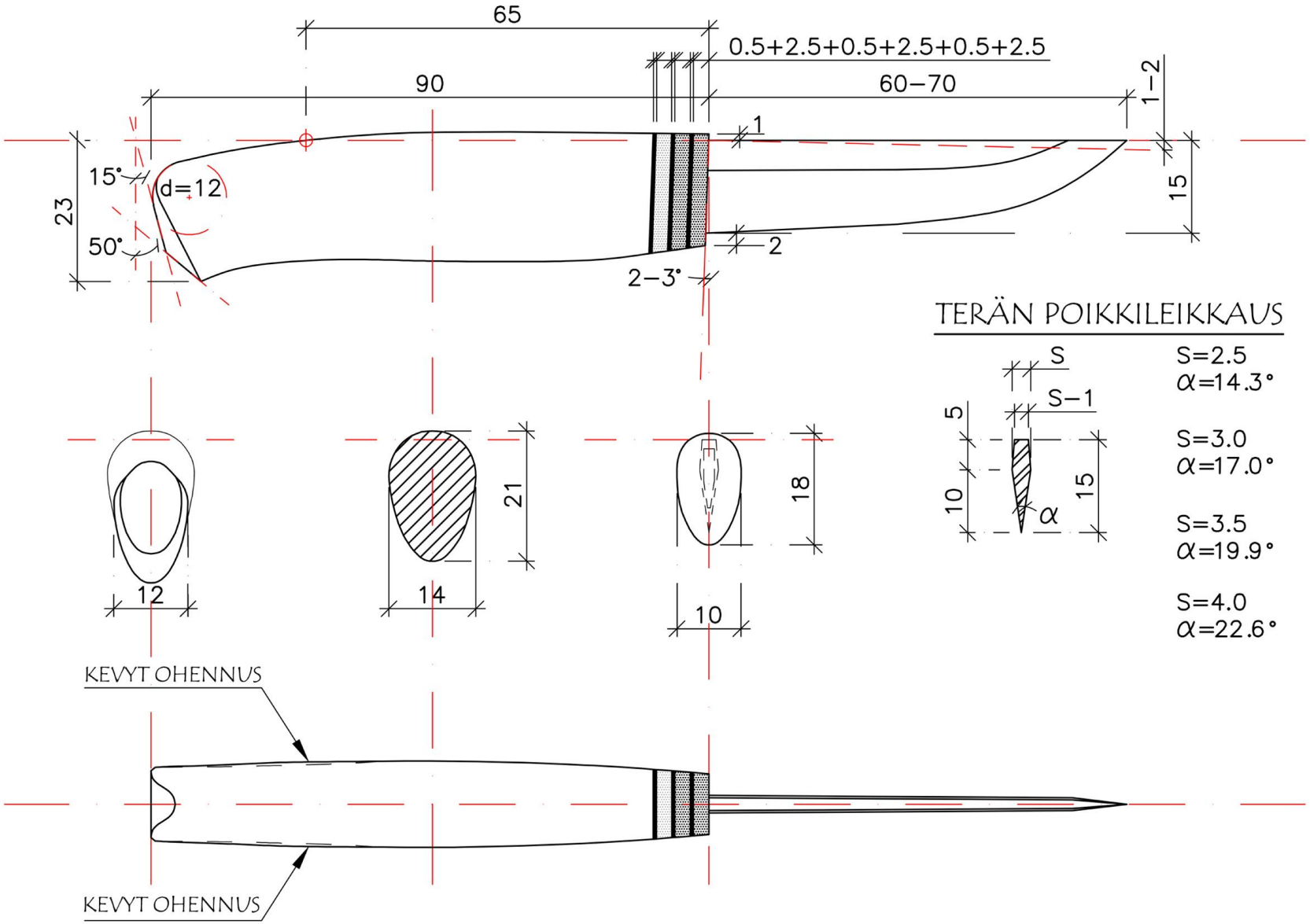

TERÄN POIKKILEIKKAUS

S=2.5
α=14.3°

S=3.0
α=17.0°

S=3.5
α=19.9°

S=4.0
α=22.6°